SAVATEC
Strumenti Scientifici

661 190

Cod. 07.3659.99

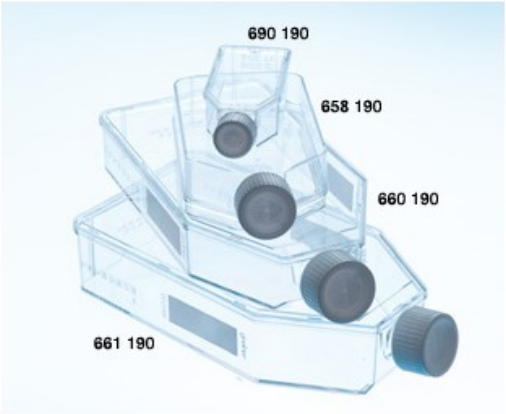

Fiasche non trattate GREINER CELLSTAR® con tappo standard 650 ml 175 cm² 4/40

Descrizione

Fiasche per colture in sospensione PS STERILI CELLSTAR® collo inclinato con tappo originali Greiner Bio One

- Trattamento superficiale con TC per miglorare d'adesione cellulare.
- Esenti da DNase, RNase e DNA umano.
- Apirogene, non cito-tossiche.
- Tappo a vite in politene di colore bianco.
- Collo inclinato.
- Area di scrittura.
- Graduate e impilabili.
- Confezioni sterili e di facile utilizzo.

Dati Tecnici

Capacità (ml)	650
Area superficie (cm2)	175
Confezione (pezzi)	4/40

Varianti

Codice	Prodotto	Capacità (ml)	Area superficie (cm2)	Confezione (pezzi)

©2024 Savatec Strumenti srl P.I.: 07214840014 - R.E.A. di Torino N. 861851

07.3680.99	690 190	50	25	10/200
07.3654.99	658 190	250	75	5/120
07.3656.99	660 190	550	175	5/50
07.3659.99	661 190	650	175	4/40

©2024 Savatec Strumenti srl P.I.: 07214840014 - R.E.A. di Torino N. 861851